WSXC - Serisi ISO 6432 Paslanmaz Silindirler / WSXC - Series ISO 6432 INOX Cylinders

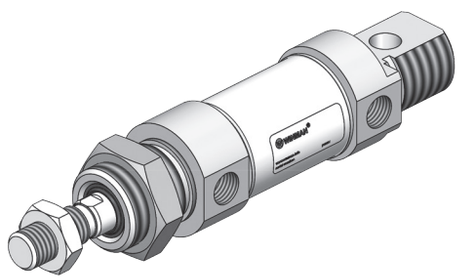

Özellikler / Specification

Piston Çapı / Bore Size	16	20	25
Çalışma Tipi / Acting Type	Çift Etkili / Double Acting		
Akışkan / Fluid	**Hava (40μm filtrelenmiş)** / Air (40μm filtered)		
Çalışma Basıncı / Op. Pressure	< 10 Bar		
Sıcaklık / Temperature	0 ~ +80 °C		
Manyetik / Magnetic	**Standart** / Standard		
Yastıklama Tipi / Cush. Type	-	-	**Ayarlı Yast.** / Adjustable Cush.
Hız / Speed Range	< 800 mm/s		
Sensör / Sensör Switches	**WT-50 + BL01**		

Teknik Çizim / Technical Drawing

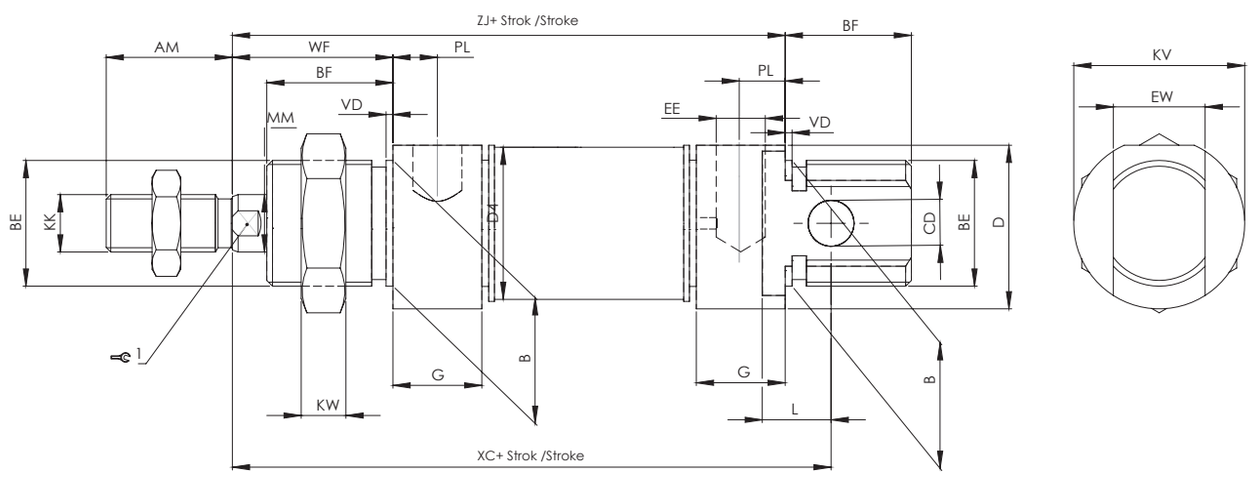

Ø mm	AM	B Ø h9	BE	BF	CD Ø h9	D Ø	D4 Ø	EE	EW	G	KK	KV	KW	L	L2	MM Ø	PL	VD	WF	XC ±1	ZJ	ZM	ZN	1	YAST. BOYU CUSH. LENG.	MAX. STROK MAX. STROKE
16	16	16	M16X1.50	22	5	20	17.30	M5	12	10.50	M6X1.00	22	8	9	56	6	6	2	22	82	78	100	78	5	13,0	250
20	20	22	M22X1.5	27	6	30	21.30	G1/8	16	15.50	M8X1.12	27	11	12	68	8	6	2	24	95	92	116	92	7	12.5	400
25	22	22	M22X1.50	27	6	30	26.50	G1/8	16	15.50	M10X1.25	27	11	12	69	10	8	2	28	104	97.50	120	92	9	11.5	500

Sipariş Kodu / Ordering Code

MODEL	MANYETİK MAGNETIC	YASTIKLAMA CUSHONING	ÇAP DIA.	STROK STROKE	MİL UZUNLUĞU ROD LENGHT	DİŞ TİPİ SCREW TYPE	DİŞ ÖLÇÜSÜ SCREW SIZE	DİŞ UZUNLUĞU SCREW LENGHT
WSXC	**M**	**YY**	**025**	**0050**	**L25**	**F**	**ZM8.H1.0**	**E15**
	BOŞ :MANYETİKSİZ Blank :Without Magnet M :MANYETİK M :With Magnet	BOŞ :YASTIKSIZ Blank :Uncushioned YY :YASTIKLI YY :Cushinoed	PİSTON ÇAPI (mm) Piston Dia	STROK (mm) Stroke	LX (mm) - BOŞ :STANDART Blank :Standart	F :DİŞİ Female BOŞ :STANDART Blank :Standart	Zx :ÇAP Dia Hx :Hatve Pitch BOŞ :STANDART Blank :Standart	Ex (mm) BOŞ :STANDART Blank :Standart